ANIMO

M-line

Mit nur einem Knopfdruck wird der M-line Kaffeebrüher aktiviert. Im Edelstahl-Boiler wird das Wasser schnell auf genau die richtige Temperatur erhitzt. Wird der Brühvorgang erst einmal gestartet, geschieht etwas Magisches. Der Duft von frischem Kaffee entfaltet sich.

M100

VORTEILE

MANUELLE WASSEREINFÜLLUNG / WASSERANSCHLUSS

+ Die halbautomatischen Kaffeemaschinen verfügen über eine manuelle Wassereinfüllung auf der Vorderseite. Dies erlaubt eine einfache Befüllung der Maschine.
+ Der Wasserboiler fasst 2,7 Liter.
+ Automatik-Maschinen sind mit einem Wasseranschluss ausgestattet.

M200

M200W

M102/202

M202W

M21/M22

EINZIGARTIGER KANNENDETEKTOR

+ Ein Kannendetektor startet und stoppt den Brühvorgang.
+ Die Tropfschutz-Option schließt den Filter-korb und verhindert Tropfen, nachdem die Kanne entfernt wurde.
+ Die Maschine gibt ein akustisches Signal wenn der Kaffee fertig ist.

ALLES IST MÖGLICH

+ M-Line Equipment ist auch mit einem Heißwasserkocher für die Zubereitung von Tee, Kakao, Suppen und mehr erhältlich.
+ Die M-Line ist auch mit Thermoskannen erhältlich (MT-line).
+ Getrennt nutzbare selbstregulierende Warmhalte-platten, einzeln oder doppelt (M21/M22).

EINFACHE BEDIENUNG

+ Die praktischen Touch-Steuertasten oben auf der Maschine sorgen für eine einfache Bedienung.
+ Die Anzahl der Tassen Kaffee lässt sich in unseren Automatik-Maschinen durch Verwendung der Touch-Steuertasten voreinstellen.
+ Entkalkungsanzeige
+ Pre-wet brew möglich
+ Standardmäßig ausgestattet mit 2/4 Kannen und 2/4 selbstregulierenden Warmhalteplatten.

ANIMO

M-line

MODELL	M100/M200	M102/M202	M200W	M202W	M21/M22
Artikelnummer	10502/10552 (schwarz) 10500 (blau)	10512/10562	10557	10567	10592/10597
Stundenleistung Kaffee	18L , 144 Tassen	28 L , 224 Tassen	14 L , 112 Tassen	36 L , 288 Tassen	-
Stundenleistung Heißwasser	-	-	16 L, 128 Tassen	21 L 168 Tassen	-
Kannenkapazität (1,8 L.)	2/2	4/4	2	4	1/2
Elektroanschluss	1N~220-240V 50-60Hz/2250W	1N~220-240V 50-60Hz/3500W	1N~220-240V 50-60Hz/3350W	3N~380-415V 50-60Hz/6600W	1N~220-240V 50-60Hz/70W 1N~220-240V 50-60Hz/140W
Wasseranschluss	nein/ja (3/4")	nein/ja (3/4")	ja (3/4")	ja (3/4")	-
Maße: HxH*xBxT in mm	460x625x205x380	460x625x420x380	460x625x420x380	460x625x620x380	75x240x205x200 75x240x205x380
Brühzeit	ca. 6 Min. je Kanne	ca. 8 Min. je Kanne	ca. 8 Min. je Kanne	ca. 8 Min. je Kanne	-
Aufheizzeit Wasserkocher	-	-	ca. 11 Min.	ca. 9 Min.	
Haltetemperatur	ca. 84-86 °C	ca. 84-86 °C	ca. 84-86 °C	ca. 84-86 °C	ca. 84-86 °C

H* = Höhe inkl. Glaskanne

M100

Maße in mm.

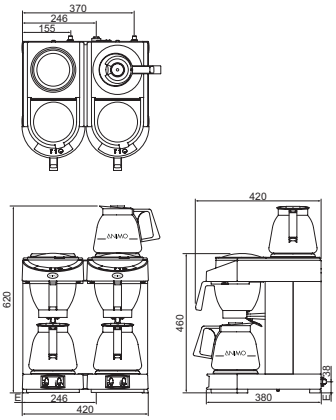

M200

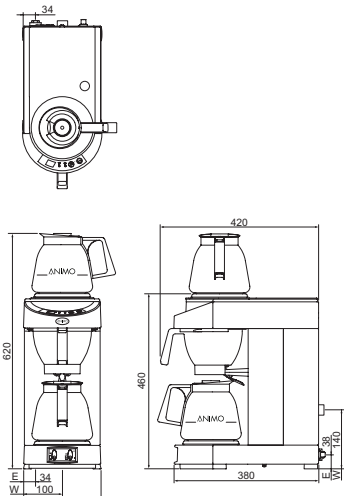

M102

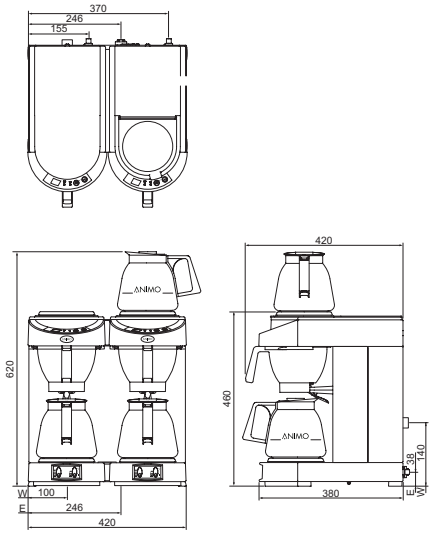

M202

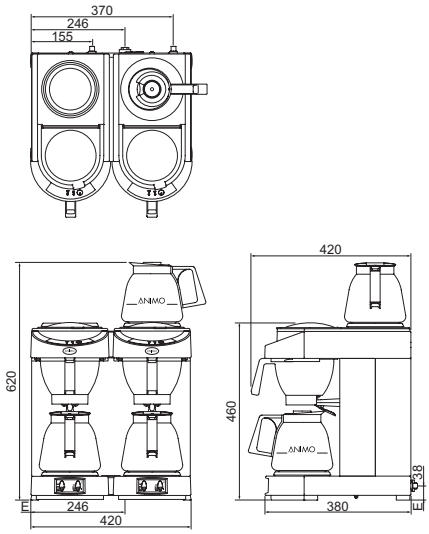

M200W

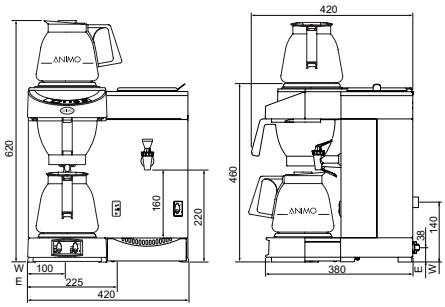

M202W

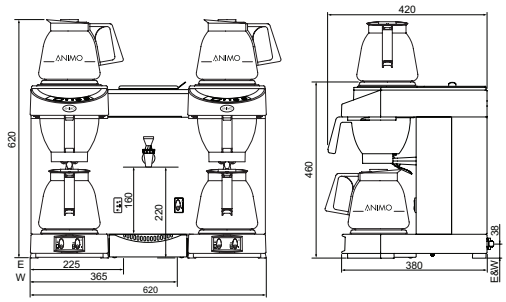

M21

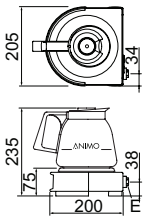
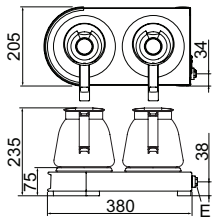
M22